LOGIN 1427 840 BM VI/SV HO DA

A277471 / 728-30205321456D

Linjär infälld armatur i extruderad aluminium med upphöjt mikroprismatiskt bländskydd och svart insida. Ljusreglering via DALI.

MOLTO LUCE®

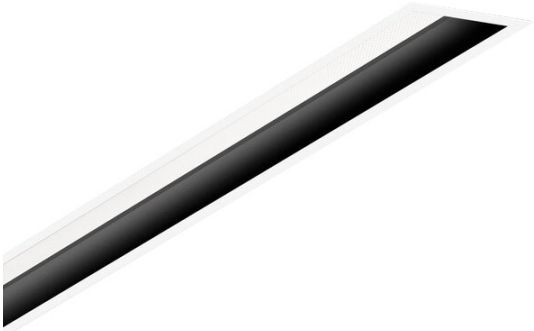

Ljustekniska data	
Armaturljusflöde	3700 lm
Färgbeständighet (McAdam ellipse)	SDCM3
Färgtemperatur	4000 K
Färgåtergivningsindex (CRI)	80-89
Inbyggda lampornas energieffektivitetsklass	A++, A+, A (LED)
Ljusfärg	Vit
Ljusfördelare/spridare	Diffusorlins/-optik/-panel
Ljusfördelning	Symmetrisk
Ljuskälla	LED ej utbytbar
Ljusuttag	Direkt
Nominell livstid L80/B10 vid 25 °C	50000 h
Elektriska data	
Driftdon	LED-drivdon konstantström
Drivdon ingår	Ja
Max. systemeffekt	41 W
Märkspänning från/till	220...240 V
Spänningstyp	AC/DC
Dimensioner	
Bredd	92 mm
Höjd/djup	119 mm

Dimensioner (forts)	
Inbyggnadsbredd	80 mm
Inbyggnadshöjd/djup	130 mm
Inbyggnadslängd	1417 mm
Längd	1427 mm
Kapslingsklass (IP)	IP20
Skyddsklass	I
Styrning	DALI
Utbytbart drivdon	Ja
Hus ytskydd	Med pulverlack
Kapslingsfärg	Vit
Lämplig för infällt montage	Ja
Lämplig för takmontage	Ja
Material kapsling	Aluminium
Material kupa	Plast, prismatisk
Med ljuskälla	Ja
RAL-nummer	9016

Måttritning

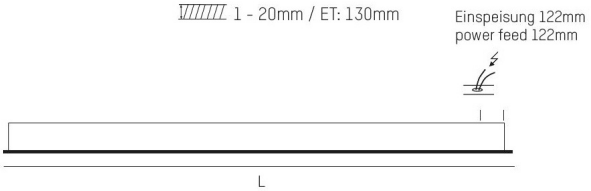

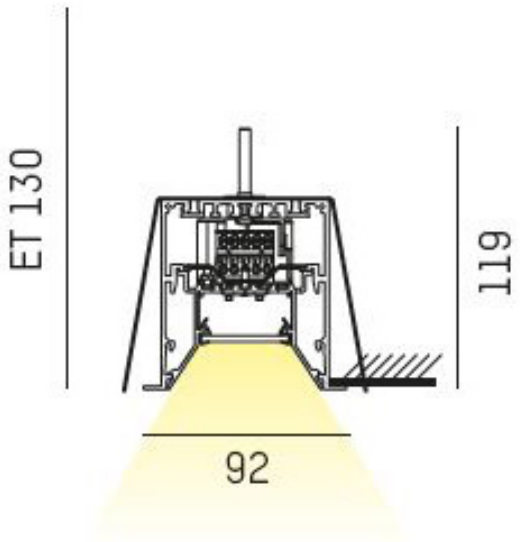

Ljusfördelningskurva

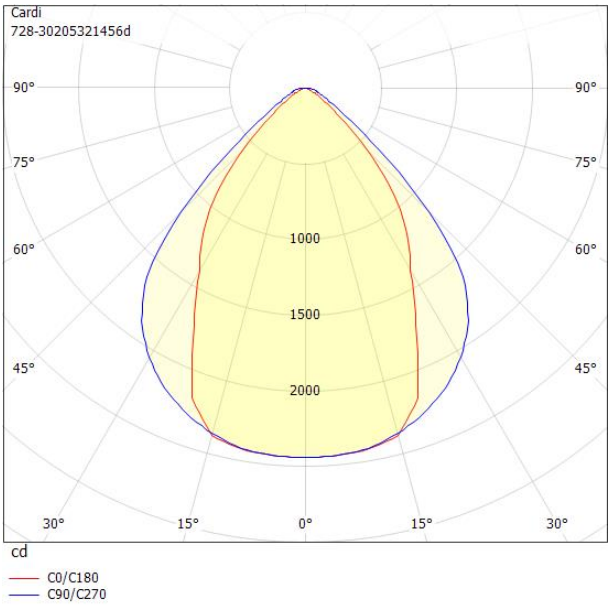

UGR-tabell

Beräkning av bländning enligt UGR

ρ Tak		80	70	70	50	50	80	70	70	50	50
ρ Vägg		60	50	30	50	30	60	50	30	50	30
ρ Golv		30	20	20	20	20	30	20	20	20	20
Rumsstorlek X	Y	Blickriktning tvärs till tvärsaxel					Blickriktning längs till tvärsaxel				
2H	2H	13.8	15.6	16.5	15.8	16.7	16.7	18.5	19.4	18.8	19.6
2H	3H	13.7	15.5	16.3	15.8	16.5	16.9	18.7	19.5	19.0	19.8
2H	4H	13.6	15.4	16.2	15.7	16.4	17.0	18.8	19.6	19.1	19.8
2H	6H	13.5	15.3	16.1	15.7	16.3	17.1	18.9	19.6	19.2	19.9
2H	8H	13.5	15.3	16.0	15.7	16.3	17.1	18.9	19.6	19.3	19.9
2H	12H	13.4	15.3	15.9	15.7	16.3	17.1	19.0	19.6	19.3	19.9
4H	2H	13.8	15.7	16.4	16.0	16.7	16.6	18.4	19.2	18.7	19.4
4H	3H	13.7	15.6	16.2	15.9	16.5	16.8	18.7	19.3	19.0	19.6
4H	4H	13.6	15.5	16.1	15.9	16.4	16.9	18.8	19.4	19.2	19.7
4H	6H	13.6	15.5	15.9	15.9	16.3	17.1	19.0	19.4	19.4	19.8
4H	8H	13.5	15.4	15.9	15.9	16.3	17.1	19.0	19.5	19.5	19.8
4H	12H	13.5	15.4	15.8	15.9	16.2	17.2	19.1	19.5	19.5	19.9
8H	4H	13.5	15.5	15.9	15.9	16.3	16.8	18.7	19.1	19.1	19.5
8H	6H	13.5	15.4	15.7	15.9	16.2	16.9	18.9	19.2	19.3	19.6
8H	8H	13.4	15.4	15.7	15.9	16.1	17.0	18.9	19.2	19.4	19.7
8H	12H	13.4	15.4	15.6	15.9	16.1	17.0	19.0	19.2	19.5	19.7
12H	4H	13.5	15.4	15.8	15.9	16.2	16.7	18.7	19.1	19.1	19.5
12H	6H	13.4	15.4	15.7	15.8	16.1	16.9	18.8	19.1	19.3	19.6
12H	8H	13.4	15.3	15.6	15.8	16.1	16.9	18.9	19.1	19.4	19.6
Variation av åskådarposition för tvärsavstånd S											
S = 1.0H S = 1.5H S = 2.0H		+1.7 / -4.0 +3.0 / -6.7 +4.8 / -9.3					+1.3 / -1.9 +3.3 / -3.3 +5.1 / -3.9				
Standardtabell Korrektionsfaktor		BK00 -2.8					BK01 0.9				
Korrigerade bländindikeringar relaterade till totalt ljusflöde											

CARDI
Belysning från Elektroskandia