LOGIN 1427 840 BO VI/VI HO

A277440 / 728-302053114550

Linjär infälld armatur i extruderad aluminium med upphöjt opalt bländskydd och vit insida. High output-version med on/off.

MOLTO LUCE®

Ljustekniska data	
Armaturljusflöde	5150 lm
Färgbeständighet (McAdam ellipse)	SDCM3
Färgtemperatur	4000 K
Färgåtergivningsindex (CRI)	80-89
Inbyggda lampornas energieffektivitetsklass	A++, A+, A (LED)
Ljusfärg	Vit
Ljusfördelare/spridare	Diffusorlins/-optik/-panel
Ljusfördelning	Symmetrisk
Ljuskälla	LED ej utbytbar
Ljusuttag	Direkt
Nominell livstid L80/B10 vid 25 °C	50000 h
Elektriska data	
Driftdon	LED-drivdon konstantström
Drivdon ingår	Ja
Max. systemeffekt	40 W
Märkspänning från/till	220...240 V
Spänningstyp	AC/DC
Dimensioner	
Bredd	92 mm

Dimensioner (forts)	
Höjd/djup	119 mm
Inbyggnadsbredd	80 mm
Inbyggnadshöjd/djup	130 mm
Inbyggnadslängd	1417 mm
Längd	1427 mm
Kapslingsklass (IP)	IP20
Skyddsklass	I
Utbytbart drivdon	Ja
Hus ytskydd	Med pulverlack
Kapslingsfärg	Vit
Lämplig för infällt montage	Ja
Lämplig för takmontage	Ja
Material kapsling	Aluminium
Material kupa	Plast, opal
Med ljuskälla	Ja
RAL-nummer	9016

Måttritning

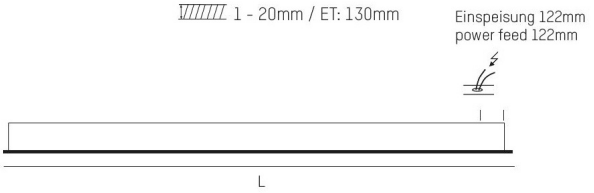

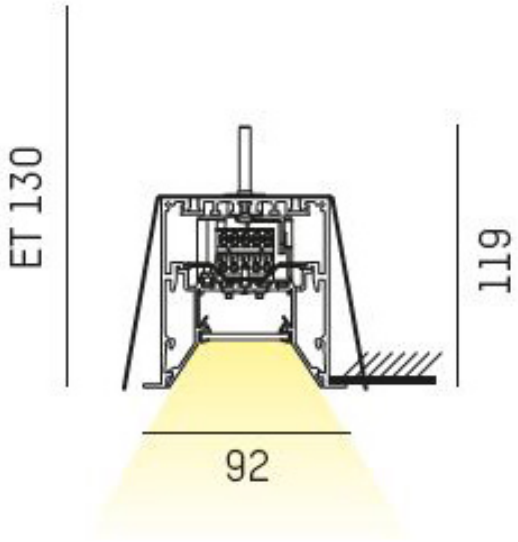

Ljusfördelningskurva

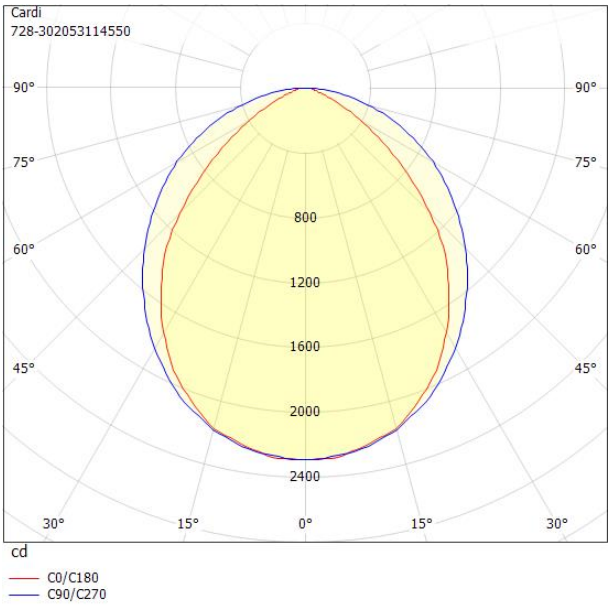

UGR-tabell

Beräkning av bländning enligt UGR

ρ Tak	80	70	70	50	50	80	70	70	50	50
ρ Vägg	60	50	30	50	30	60	50	30	50	30
ρ Golv	30	20	20	20	20	30	20	20	20	20
Rumsstorlek X	Rumsstorlek Y	Blickriktning tvärs till tvärsaxel					Blickriktning längs till tvärsaxel				
2H	2H	18.2	19.9	21.1	20.2	21.3	21.0	22.7	23.9	23.0	24.1
2H	3H	18.4	20.1	21.2	20.4	21.4	22.4	24.2	25.2	24.5	25.5
2H	4H	18.4	20.1	21.1	20.5	21.4	23.0	24.8	25.7	25.1	26.0
2H	6H	18.4	20.1	21.1	20.5	21.4	23.4	25.2	26.1	25.5	26.4
2H	8H	18.4	20.2	21.0	20.5	21.4	23.5	25.3	26.2	25.7	26.5
2H	12H	18.4	20.2	21.0	20.6	21.4	23.6	25.4	26.2	25.8	26.6
4H	2H	18.8	20.6	21.6	20.9	21.8	21.1	22.9	23.9	23.2	24.2
4H	3H	19.0	20.8	21.7	21.2	22.0	22.7	24.5	25.4	24.9	25.7
4H	4H	19.1	20.9	21.6	21.3	22.0	23.3	25.2	25.9	25.6	26.3
4H	6H	19.1	21.0	21.6	21.4	22.0	23.8	25.6	26.3	26.1	26.7
4H	8H	19.1	21.0	21.6	21.4	22.0	23.9	25.8	26.4	26.3	26.8
4H	12H	19.2	21.1	21.6	21.5	22.0	24.1	25.9	26.5	26.4	26.9
8H	4H	19.2	21.1	21.7	21.5	22.1	23.3	25.1	25.7	25.6	26.1
8H	6H	19.3	21.2	21.6	21.6	22.1	23.7	25.6	26.1	26.1	26.5
8H	8H	19.3	21.3	21.7	21.7	22.1	23.9	25.8	26.2	26.3	26.7
8H	12H	19.4	21.4	21.7	21.9	22.2	24.0	26.0	26.3	26.5	26.8
12H	4H	19.2	21.1	21.6	21.5	22.0	23.2	25.1	25.6	25.5	26.0
12H	6H	19.3	21.2	21.6	21.7	22.1	23.7	25.6	26.0	26.1	26.5
12H	8H	19.4	21.3	21.6	21.8	22.1	23.9	25.8	26.1	26.3	26.6

Variation av åskådarposition för tvärsavstånd S

S = 1.0H	+0.5 / -0.7	+0.1 / -0.2
S = 1.5H	+0.9 / -2.0	+0.3 / -0.4
S = 2.0H	+1.7 / -3.7	+0.7 / -0.8
Standardtabell	BK02	BK05
Korrektionsfaktor	3.4	8.9

Korrigerade bländindikeringar relaterade till totalt ljusflöde

CARDI
Belysning från Elektroskandia