LOGOUT SD 3379 840 HO BM SV D

A276019 / 728-10208321466D

Linjär armatur i extruderad aluminium för utanpåliggande montage med upphöjd svart ljusinsats och mikroprismatiskt bländskydd. Ljusreglering via DALI.

MOLTO LUCE®

Ljustekniska data	
Anpassad för bildskärmsarbete	Ja
Armaturljusflöde	8800 lm
Färgbeständighet (McAdam ellipse)	SDCM3
Färgtemperatur	4000 K
Färgåtergivningsindex (CRI)	80-89
Inbyggda lampornas energieffektivitetsklass	A++, A+, A (LED)
Ljusfärg	Vit
Ljusfördelare/spridare	Diffusorlins/-optik/-panel
Ljusfördelning	Symmetrisk
Ljuskälla	LED ej utbytbar
Ljusuttag	Direkt
Nominell livstid L80/B10 vid 25 °C	50000 h
Unified Glare Ratio (UGR)	19
Elektriska data	
Driftdon	LED-drivdon konstantström
Drivdon ingår	Ja
Max. systemeffekt	102 W
Märkspänning från/till	220...240 V
Spänningstyp	AC

Bredd	76 mm
Höjd/djup	90 mm
Längd	3379 mm
Dimning DALI	Ja
Kapslingsklass (IP)	IP20
Skyddsklass	I
Styrning	DALI
Utbytbart drivdon	Ja
Hus ytskydd	Övrigt
Kapslingsfärg	Svart
Lämplig för takmontage	Ja
Lämplig för ytmontage	Ja
Material kapsling	Aluminium
Material kupa	Plast, prismatisk
Med ljuskälla	Ja
RAL-nummer	9005

Måttritning

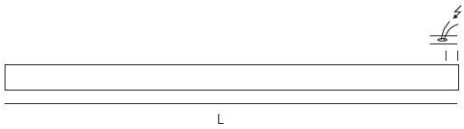

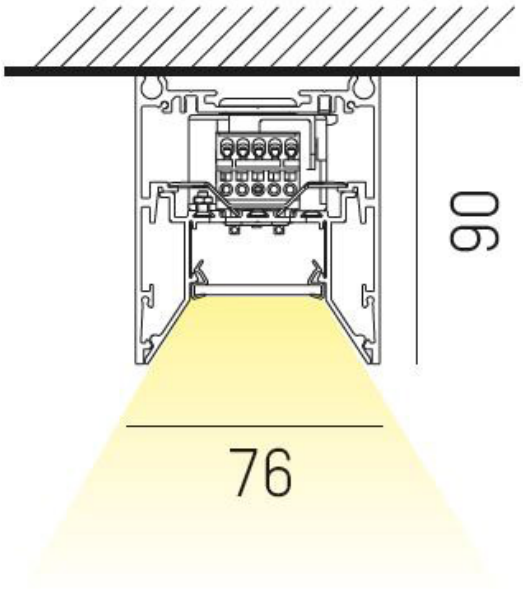

CARDI
Belysning från Elektroskandia