LOGOUT PD 1131 830 HE BO VI D

A267798 / 728-20204111956D

Linjär pendelarmatur i extruderad aluminium med upphöjt opalt bländskydd. High efficiency-version med ljusreglering via DALI.

MOLTO LUCE®

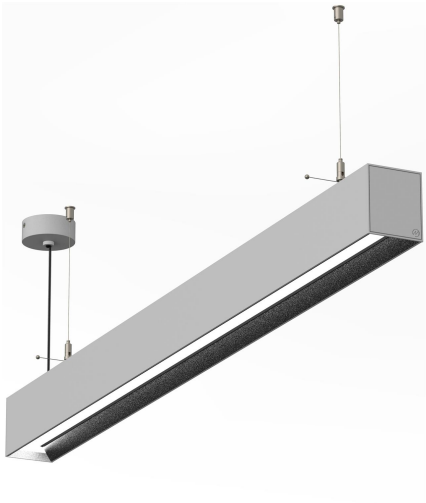

Ljustekniska data	
Armaturljusflöde	1560 lm
Färgbeständighet (McAdam ellipse)	SDCM3
Färgtemperatur	3000 K
Färgåtergivningsindex (CRI)	80-89
Inbyggda lampornas energieffektivitetsklass	A++, A+, A (LED)
Ljusfärg	Vit
Ljusfördelare/spridare	Diffusorlins/-optik/-panel
Ljusfördelning	Symmetrisk
Ljuskälla	LED ej utbytbar
Ljusuttag	Direkt
Nominell livstid L80/B10 vid 25 °C	50000 h
Elektriska data	
Driftdon	LED-drivdon konstantström
Drivdon ingår	Ja
Max. systemeffekt	16 W
Märkspänning från/till	220...240 V
Spänningstyp	AC/DC

Bredd	76 mm
Höjd/djup	90 mm
Längd	1131 mm
Dimning DALI	Ja
Kapslingsklass (IP)	IP20
Skyddsklass	I
Styrning	DALI
Utbytbart drivdon	Ja
Kapslingsfärg	Vit
Material kapsling	Aluminium
Material kupa	Plast, opal
Med ljuskälla	Ja
Pendellängd från/till	3000 mm
RAL-nummer	9016
Upphängning medlevereras	Ja
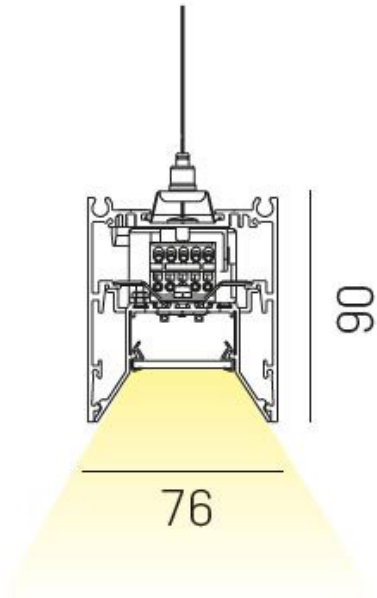
Måttritning