VOLARE R PROFIL 1205 VIT

A260338 / 652-0140100005

2-fasskena tillverkad i aluminium. Monteras infällt, minst 2.2 meter över golv. Skenans öppning får ej vara riktad uppåt. Inom områden som är avskärmade från allmänheten som t.ex. stängda skyltfönster får skenan monteras på lägre höjd, dock minst 50 mm över golv. Volareskenan är anpassad för 230V max 10A per krets och kan kapas till valfri längd. Profilen inkluderar strömskenan.

MOLTO LUCE®

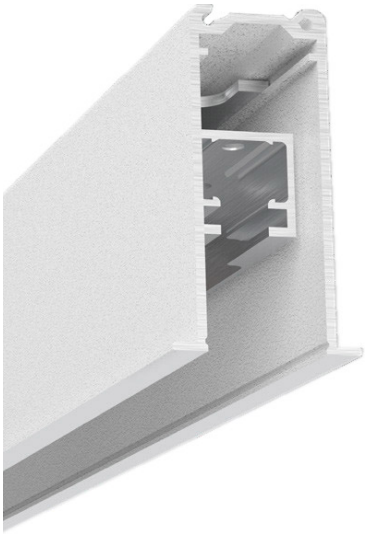

Antal grupper/faser	2
Form	Rektangulär
Höjd	59 mm
Inbyggd	Ja
Material	Aluminium
Typ av yta	Matt

Märkspänning från/till	23 V
Bredd	32 mm
Inbyggnadsbredd	26 mm
Längd	1205 mm
Skyddsklass	I

Måttritning

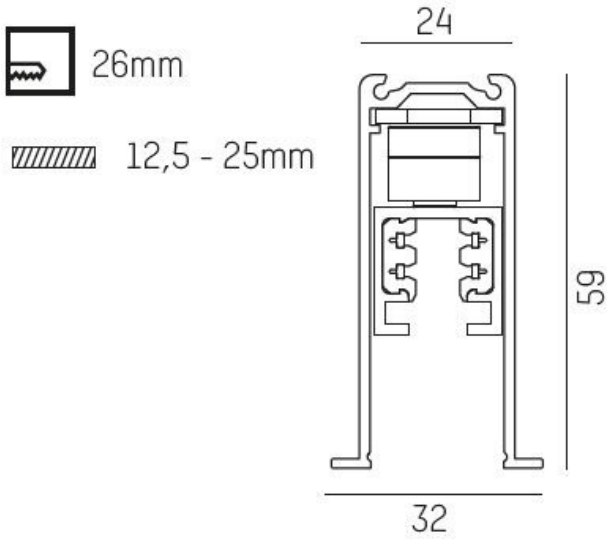

Tillbehör/reservdelar

Artnr	Benämning	Typ av tillbehör	Färg
A260336	VOLARE R L-VINKEL VIT	Koppling/kontaktdon, L-form	Vit
A260358	VOLARE R ÄNDSTYCKE VIT	Ändstycke	Vit